OMOIKIRI

www.omoikiri.com

使用のための説明書とインストール
Operating and installation manual
Инструкция по эксплуатации и монтажу

OMOIKIRI® protected under WIPO rules

NAGARE PRO

自動食品粉砕機

Kitchen food waste disposer
Измельчитель пищевых отходов

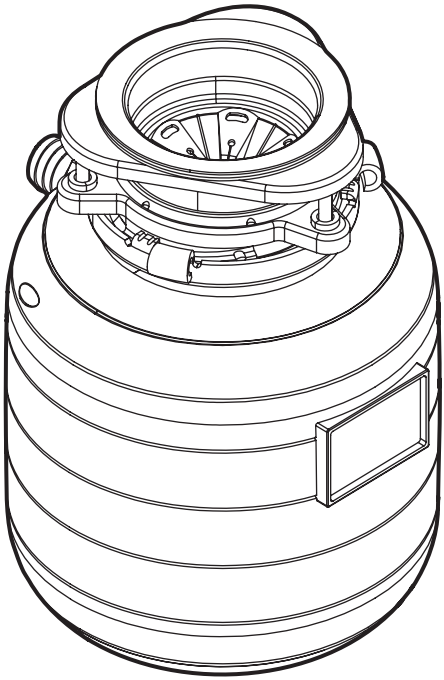

Производитель оставляет за собой право вносить изменения в конструкцию без предварительного информирования.

БЕЗОПАСНОСТЬ

ВНИМАНИЕ

Обязательно прочтите инструкцию перед использованием измельчителя пищевых отходов.
Сохраняйте инструкцию на протяжении всего срока службы измельчителя.
Убедитесь, что установка измельчителя пищевых отходов разрешена местными стандартами.
Устройство обработки пищевых отходов не защищено от прямых струй воды (степень защиты IPX0).

Все процедуры установки, калибровки и технического обслуживания должны выполняться квалифицированными специалистами в соответствии с настоящим руководством по эксплуатации и в соответствии с действующим законодательством.

Компания OMOIKIRI не несет ответственность за неправильную установку, калибровку и обслуживание устройства.
Перед проведением любых работ по техническому обслуживанию отключите электрическое питание и перекройте подачу воды.

В случае замены деталей и/ или аксессуаров следует использовать только оригинальные запасные части.
Не вскрывайте оболочки и внешние покрытия электрических устройств.

Водные трубы и сливы периодически требуют проверки квалифицированным персоналом водопроводной системы и стоков. Замените трубопровод и принадлежности при малейшем изменении и/ или утечке.

Данное устройство не предназначено для использования лицами с ограниченными способностями (физическими, сенсорными, умственными).

С осторожностью используйте прибор в присутствии детей.

Этот прибор разработан исключительно для утилизации пищевых отходов. Введение других типов материалов может привести к травме или порче устройства.

Чтобы уменьшить риск получения травмы, не используйте мойку, снабженную измельчителем, в целях, отличных от обычной работы на кухне (например: купание младенца или мытье волос).

При попытке прочистить устройство, вы должны сначала отключить его или вынуть вилку сетевого шнура и закрыть водопроводный кран. Проведите процедуры, описанные в разделе «Устранение засоров», чтобы разблокировать устройство.

Чтобы удалить любые предметы из устройства, используйте длинные плоскогубцы.

Не вводите руки или пальцы в измельчитель.

Чтобы уменьшить риск получения травмы от материалов, выбрасываемых из устройства для удаления пищевых отходов, никогда не используйте прибор без верхней защитной прокладки.

Не допускайте попадания в устройство: устричных раковин, стекла, фарфора, пластика, крупных костей, металлических предметов, горячего масла, кипящих жидкостей, химических средств для прочистки труб на основе щелочи, химических продуктов любого типа (краски, растворители, домашние чистящие средства, автомобильные жидкости), пластиковой пленки и других подобных предметов.

Когда устройство не используется, поместите пробку в отверстие мойки, чтобы предотвратить случайное попадание материалов в устройство.

Своевременно замените верхнюю защитную прокладку, брызгозагородитель и/ или другие устройства, расположенные на устройстве для удаления отходов, если они изношены.

Во избежание пожарной опасности никогда не храните и не используйте легковоспламеняющиеся вещества или предметы вблизи устройства для утилизации пищевых отходов, такие как тряпки, бумага, аэрозольные баллоны, газовые и бензиновые контейнеры или другие легковоспламеняющиеся вещества.

Перед тем, как освободить застрявший ротор с помощью инструмента, выключите устройство или выньте вилку из розетки.

Если шнур питания поврежден, во избежание опасности, его необходимо заменить, обратившись в сервисную службу или к лицам с аналогичной квалификацией. Устройство должно быть установлено таким образом, чтобы кнопки сброса и переключатели направления тока были легко доступны.

ОПИСАНИЕ ПРИБОРА

Устройство для утилизации пищевых отходов предназначено для установки и использования в домашнем хозяйстве, в частности, на кухне.

Измельчитель NAGARE PRO – это компактное устройство с инверторным мотором, который автоматически регулирует скорость вращения в зависимости от нагрузки. Его главная особенность – способность ускоряться и замедляться по мере необходимости, что делает его самым мощным и одновременно тихим среди всех измельчителей Omoikiri. Благодаря инверторной технологии, скорость вращения увеличивается до 1700 оборотов в минуту на пике работы, а затем, когда камера опустеет, снижается до начального уровня, переходя в режим ожидания или автоматически отключаясь после длительного бездействия. Еще одно достоинство NAGARE PRO – это автоматическая подача воды в камеру. Забудьте о хлопотах с предварительным открытием смесителя, затем включением измельчителя. Теперь достаточно лишь нажатия на кнопку, и вода сама устремится в камеру, готовая к взаимодействию с вашим измельчителем.
Устройство для утилизации пищевых отходов состоит из термопластичного корпуса, внутри которого расположены:

- Металлическое рабочее колесо.
- Прокладки и предохранительные устройства для отсеков доступа.
- Электродвигатель.
- Необходимые электрические устройства управления.
- Муфты для подключения к сливному отверстию мойки.
- Муфты для подключения к холодной воде.
- Муфты для подключения к канализационным стокам.

ТЕХНИЧЕСКИЕ ХАРАКТЕРИСТИКИ

NAGARE PRO					
мощность	напряжение	оборот./мин	масса	длина пневмат. трубки	длина сетевого шнура
1000 ВТ (1,3 л.с)	220V-240V	до 1700	5,6 кг	150 см	80 см

СХЕМА ИЗМЕЛЬЧИТЕЛЯ ПИЩЕВЫХ ОТХОДОВ

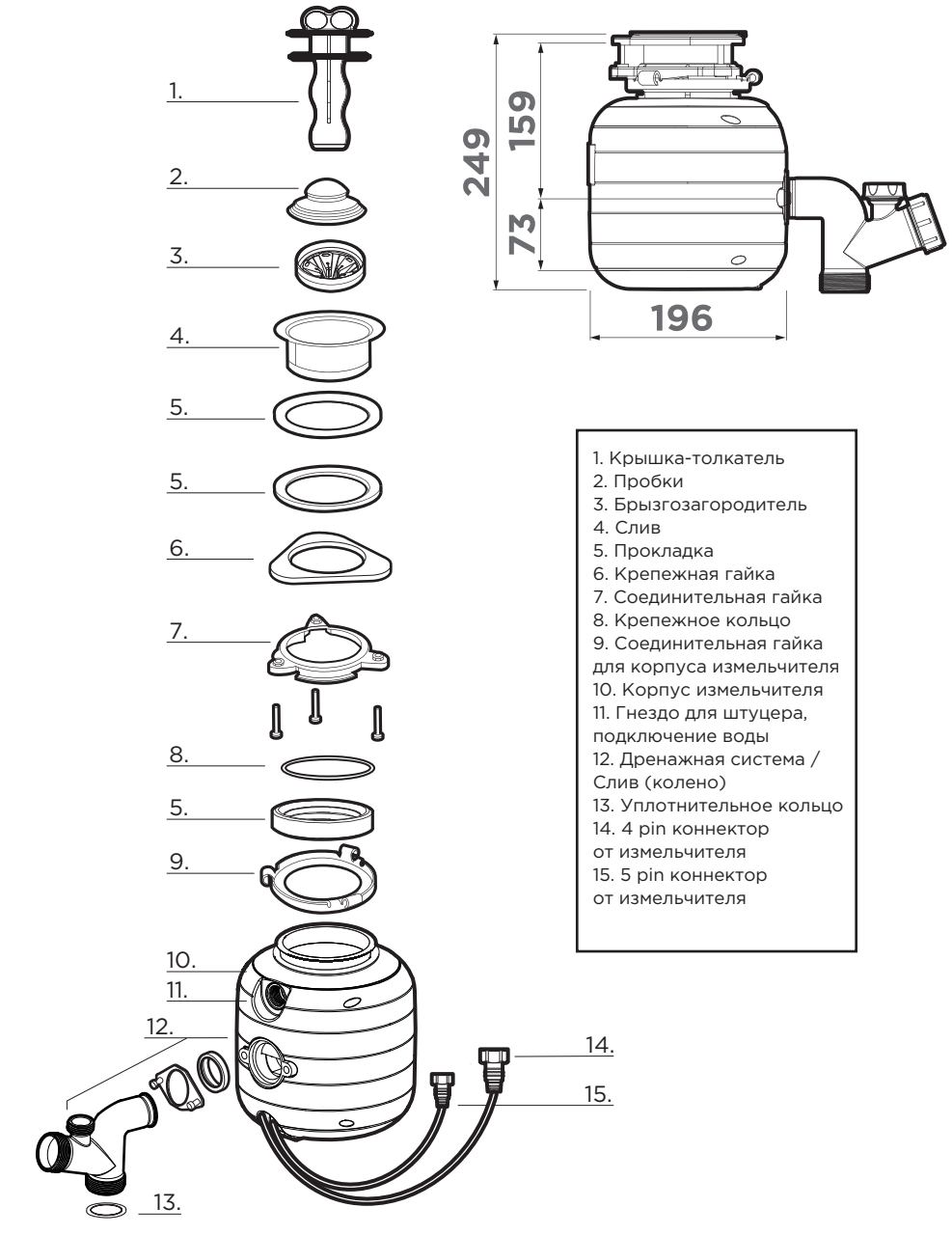

1. Крышка-толкатель
2. Пробки
3. Брызгозагородитель
4. Слив
5. Прокладка
6. Крепежная гайка
7. Соединительная гайка
8. Крепежное кольцо
9. Соединительная гайка для корпуса измельчителя
10. Корпус измельчителя
11. Гнездо для штуцера, подключение воды
12. Дренажная система / Слив (колено)
13. Уплотнительное кольцо
14. 4 pin коннектор от измельчителя
15. 5 pin коннектор от измельчителя

СХЕМА КОНТРОЛЛЕРА И ШТУЦЕРА

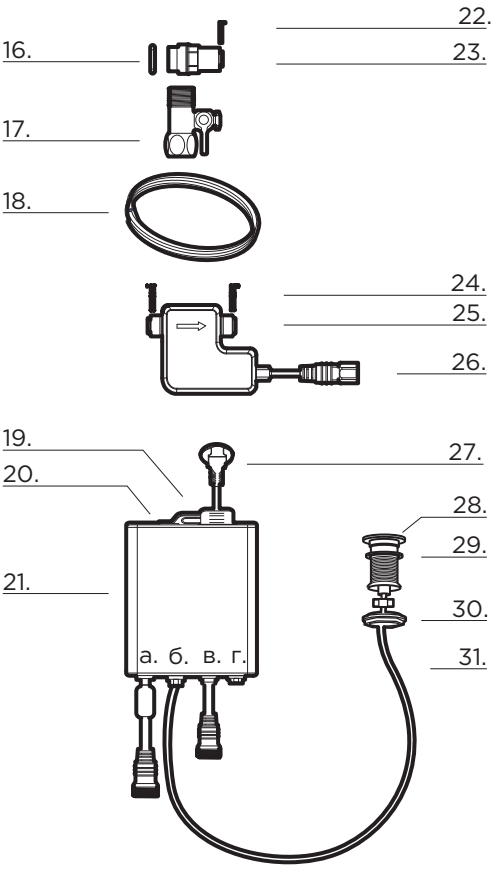

16. Уплотнительное кольцо
17. Узел подключения
18. Трубка
19. Фиксирующий выступ для крепежа
20. Красная кнопка сброса
21. Контроллер
22. Кольцо фиксации
23. Штуцер, подключение воды
24. Клипса фиксирующая
25. 12 вольтный электромагнитный клапан
26. Коннектор от клапана к контроллеру
27. Шнур питания 220V
28. Пневматическая кнопка
29. Прокладка
30. Крепежная гайка
31. Пневматическая трубка

а. 4 pin коннектор к измельчителю
б. Коннектор, подключение к пневматической кнопке
в. 5 pin коннектор к измельчителю
г. Подключение контроллера к клапану

УСТАНОВКА

1. УСТАНОВКА ШТУЦЕРА

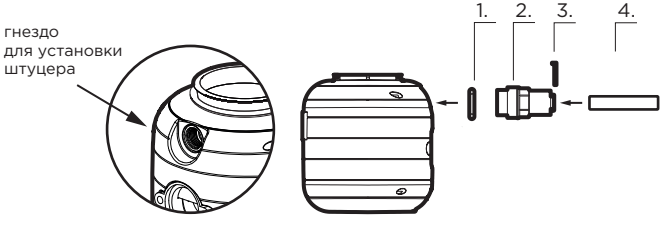

1. Уплотнительное кольцо
2. Штуцер
3. Клипса
4. Трубка

Для удобства перед установкой измельчителя в мойку разместите штуцер в указанное для него гнездо.

2. УСТАНОВКА ИЗМЕЛЬЧИТЕЛЯ

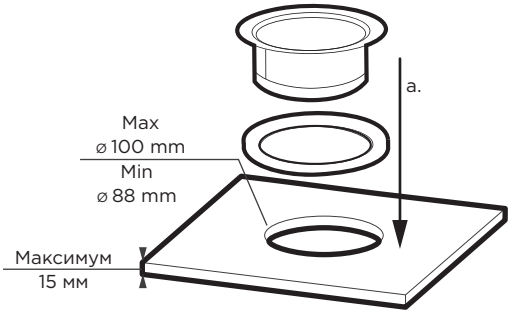

Для толщины
от 16 до 28 мм
можно приобрести
сменную удлиненную
горловину
для измельчителя.

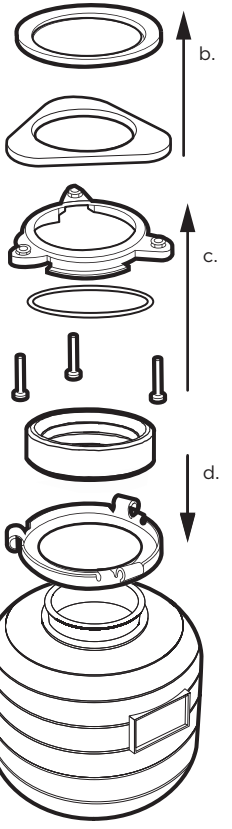

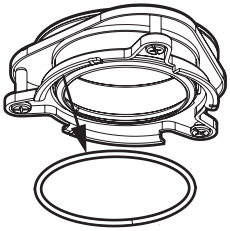

Стопорное кольцо должно
быть полностью вставлено

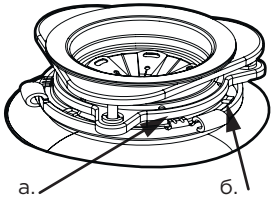

Правильно установите нижнее
стопорное кольцо, крючок «а»
должен быть полностью прикреплен
к выступу «б» верхнего стопорного
кольца.

3. ПОДКЛЮЧЕНИЕ ДРЕНАЖНОЙ ТРУБКИ

①

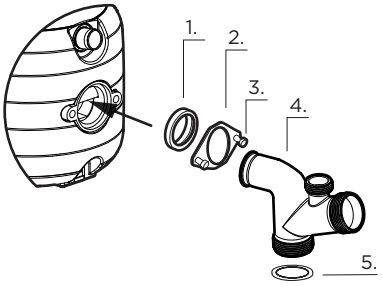

1. Уплотнительное кольцо
2. Фланец
3. Винт
4. Колено
5. Уплотнительное кольцо
Соедините части дренажной системы, как показано на схеме.

②

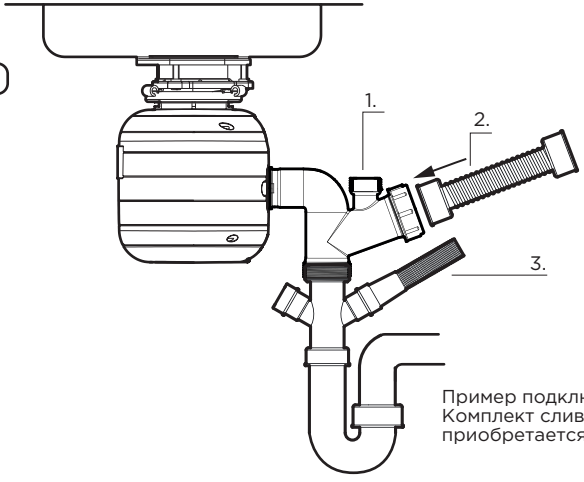

1. Отверстие для перелива/ посудомоечной машины
2. Отверстие для слива второй чаши / второй мойки
3. Отверстие для перелива
4. Отверстие для дополнительного подключения

Пример подключения.
Комплект сливной арматуры приобретается отдельно.

ПОДКЛЮЧЕНИЕ ПЕРЕЛИВА / ПОСУДОМОЕЧНОЙ МАШИНЫ

③

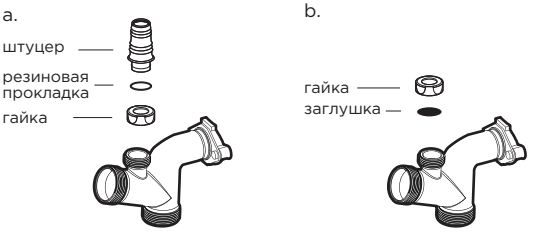

a. Для подключения перелива удалите черную резиновую заглушку, открутив гайку. Вставьте с усилием штуцер в гайку. Установите уплотнительное кольцо на штуцер для перелива и зафиксируйте его гайкой.

b. Если вы хотите закрыть отверстие для перелива, вставьте резиновую заглушку, прижав ее пластиковой гайкой.

ВНИМАНИЕ

Каждое вмешательство должно выполняться квалифицированным специалистом в соответствии с применимыми правилами и положениями о предотвращении травм.

4. ПОДКЛЮЧЕНИЕ ЭЛЕКТРОННОЙ ЧАСТИ И ПОДВЕДЕНИЕ К ВОДЕ

Схема соединения частей системы

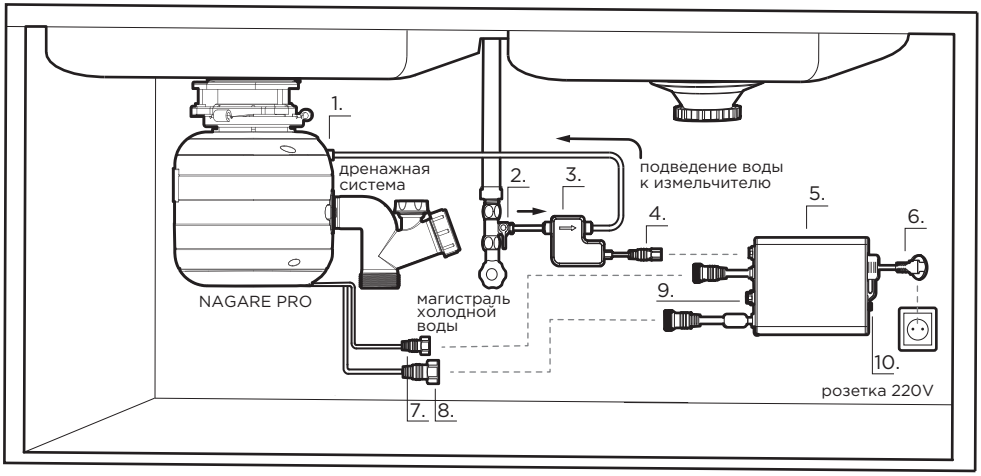

1. Штуцер (ранее установлен в гнездо на измельчителе), 2. Узел подключения, 3. Электромагнитный клапан, 4.Коннектор к контроллеру,5. Контроллер, 6. Шнур питания, 7. 5 pin коннектор, 8. 4 pin коннектор, 9. Гнездо подключения пневматической кнопки, 10. Кнопка сброса защиты.

Далее рассмотрим подключение каждой части пошагово.

ЭЛЕКТРОСОЕДИНЕНИЕ

Все операции с электрическими частями должны выполняться квалифицированным специалистом в соответствии с применимыми правилами и положениями по предотвращению травм.

Пользователь должен подготовить:
Правильно подобранную линию электропитания с изолирующим устройством, защитой от скачков напряжения (Id = 0,03 A) и пробой изоляции. Контур заземления.

Характеристики источника электрической энергии:
Напряжение: 220 - 240 В ± 10% L + N + T
Частота: 50 - 60 Гц
Максимальная мощность: 1000 Вт

ВНИМАНИЕ

Использование измельчителя пищевых отходов запрещено в тех случаях, когда кабель и вилка питания имеют признаки сбоев, дефектов или аномалий. Поврежденный силовой кабель должен быть заменен.

①

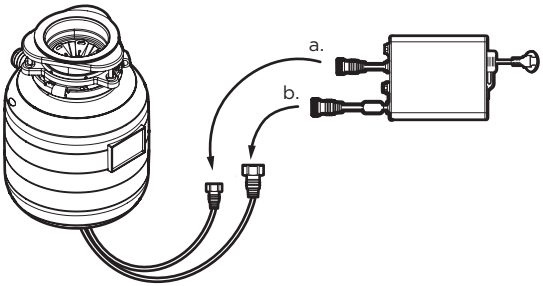

a. Соедините 5 pin коннектор измельчителя с 5 pin коннектором контроллера.

b. Соедините 4 pin коннектор измельчителя с 4 pin коннектором контроллера.

②

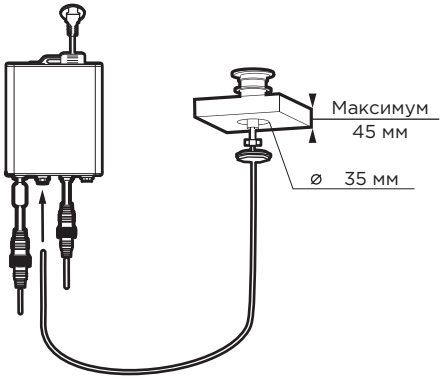

Установите пневматическую кнопку и подключите ее с помощью трубки к контроллеру.

③

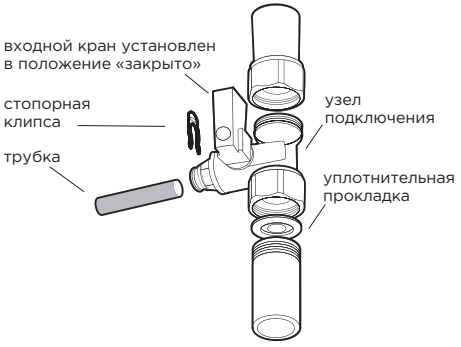

Установите узел подключения согласно следующим шагам:
1. Перекройте холодную воду.
2. Откройте кухонный смеситель, чтобы сбросить давление.
3. Подсоедините узел подключения. При необходимости для уплотнения наружной резьбы узла подключения используйте ленту ФУМ.
4. Подсоедините трубку. Для этого вытащите из-под пластиковой втулки стопорную клипсу, вставьте предварительно смоченный водой конец трубки во втулку штуцера до упора на глубину примерно 20 мм, и установите клипсу на место.
5. Установите входной кран в положение «закрыто». Откройте подачу воды от магистрали. Убедитесь в герметичности соединения.

④

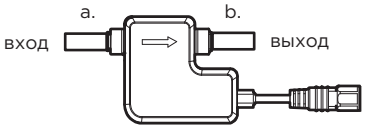

a. Подсоедините трубку от узла подключения к входу электромагнитного клапана.
b. Подключите вторую трубку с выхода электромагнитного клапана к ранее установленному штуцеру на измельчителе, как показано на общей схеме выше.
Подключение трубок к электромагнитному клапану производится аналогично установке трубок в узле подключения (пункт 3 в разделе «Подключение электронной части и подведение к воде»).

⑤

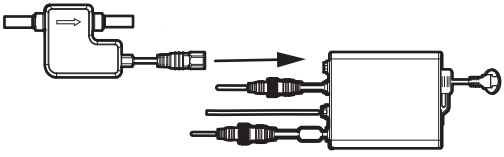

После подключения электромагнитного клапана к воде подсоедините коннектор от него к контроллеру.

⑥

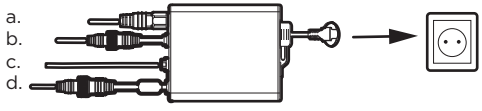

a. Коннектор электромагнитного клапана
b. 5 pin коннектор
c. Пневматическая кнопка
d. 5 pin коннектор
После проверки правильности порядка соединений вставьте вилку в розетку.

⑦

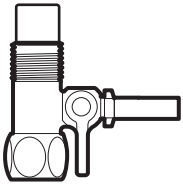

Перед началом пользования устройством проверьте соединения на герметичность и установите входной кран в положение «открыто».

ЗАПУСК

ВНИМАНИЕ

Перед запуском устройства убедитесь, что:
- все электрические основания заземлены.
- все электрические части устройства работают исправно.
- размещение, установка и подключение были выполнены в точности следуя инструкциям, указанным в этом руководстве.
- все соединения водоснабжения герметичны и соответствуют стандартам и предписаниям в области водоснабжения и водоотведения.
- не используйте устройство для утилизации пищевых отходов до того, как установка будет проверена квалифицированным специалистом.

1. Нажмите кнопку включения измельчителя, чтобы запустить устройство.
2. Медленно вставьте остатки пищи в устройство для утилизации пищевых отходов таким образом, чтобы свести к минимуму выброс материала во время измельчения.
3. Когда все пищевые отходы будут измельчены, выключите устройство.
4. Храните область под устройством свободной от каких-либо предметов, чтобы облегчить доступ к кнопке сброса.

РАЗБЛОКИРОВКА

Если измельчитель пищевых отходов останавливается во время использования, возможно, что устройство забито и заблокировано. Чтобы разблокировать его, выполните следующие действия:

1. Отключите устройство из сети.
2. Дайте электродвигателю остыть в течение 5-8 минут.
3. Снимите брызгозагородитель и, используя длинные плоскогубцы, через сливное отверстие мойки удалите объект, засоряющий измельчитель.
4. Правильно установите брызгозагородитель на горловину прибора.
5. Вставьте шестигранный ключ 6 мм в гнездо на дне устройства. Поверните ключ в разные стороны. Убедившись в отсутствии заклинивания, выньте ключ.
6. Подключите устройство для удаления пищевых отходов к электрической сети и нажмите на красную кнопку перезапуска устройства (переключатель), расположенную на контроллере (блоке управления).

Если устройство не запускается, проверьте в электрическом щите состояние автоматических выключателей и предохранителей. Если после восстановления напряжения устройство не запускается, обратитесь в сервисный центр.





Правильное
положение
брызгозагородителя



УХОД

ВНИМАНИЕ
Предметы, подлежащие утилизации, вводите постепенно.

1. Во избежание порчи резиновых уплотнителей не используйте слишком горячую воду.
2. Нельзя выливать кипящую воду.
3. Никогда не используйте кипящую воду во время очистки.
4. Не выключайте устройство для удаления пищевых отходов до завершения цикла утилизации.
5. Не вставляйте большое количество яичной скорлупы, волокнистых материалов, таких как кукурузные початки, артишоки и т.д. Это может привести к засорению слива.
6. Не помещайте какие-либо непищевые отходы в камеру измельчителя.
7. Не используйте прибор для утилизации твердых материалов, таких как стекло и металлы.
8. Не заливайте смазку или масло, так как это может засорить дренажный трубопровод.
9. Не помещайте большое количество фруктовой или овощной кожуры.

При использовании измельчителя пищевых продуктов возможно накопление жировых и/или пищевых частиц в маленькой камере или в верхней защитной прокладке. Это может привести к появлению неприятных запахов. С этим можно справиться следующим образом:
1. Наполните камеру измельчителя кусочками льда, включите его без воды на 30 секунд.
2. Добавьте пищевой соды в камеру измельчителя. Для большей свежести погрузите несколько долек лимона. Запустите измельчитель.
При ежедневном использовании измельчителя процедуру очистки рекомендуется проводить 1 раз в 1-1,5 месяца.

ВНИМАНИЕ
Не пользуйтесь средствами, содержащими хлор! Это может отрицательно повлиять на работоспособность изделия и резиновых уплотнителей.

ОСТАТОЧНЫЕ РИСКИ

Остаточные риски, связанные с устройством, сводятся к минимуму стандартами производства. Тем не менее, из-за неправильного использования продукта могут возникнуть следующие ситуации:
1. Проливание жидкостей на пол, что может сделать поверхность скользкой.
2. Опасность поражения электрическим током из-за ошибочного подключения шнура питания, подключенного к розетке с напряжением более 220 В.
3. Существует возможность выброса объектов из-за введения твердых тел в устройство.
Вероятность остаточных рисков уменьшается, если строго соблюдаются инструкции и рекомендации, содержащиеся в этом руководстве.

ТЕХНИЧЕСКОЕ ОБСЛУЖИВАНИЕ

ПРОБЛЕМА	ПРИЧИНА	РЕШЕНИЕ
Измельчитель не работает	Нет подключения к электричеству	Проверьте наличие электропитания
		Убедитесь, что сетевой шнур правильно вставлен в розетку
	Устройство термозащиты отключено	Перезапустите устройство выключателем на блоке управления (контроллере)
	Пусковой выключатель отключен	Нажмите пневматическую кнопку пуска-остановки
	Нет воды	Проверьте положение водопроводного крана, подключенного к системе водоснабжения
	Электрический кабель поврежден	Требуется замена кабеля

ВНИМАНИЕ
Если предлагаемое решение не устраняет неисправность/дефект, обратитесь в авторизованный центр технического обслуживания.
НЕ ПЫТАЙТЕСЬ САМОСТОЯТЕЛЬНО РЕМОНТИРОВАТЬ УСТРОЙСТВО.

ТРАНСПОРТИРОВКА

Измельчитель пищевых отходов упаковывается индивидуально в картонные коробки, помещенные на стандартные поддоны из дерева/ пластика для транспортировки или хранения. Для перемещения отдельного продукта использование транспортного средства или подъемного устройства не требуется. Для перемещения продукта на поддон используйте погрузчик с подходящими характеристиками для контроля массы, указанными на этикетке упаковки поддона. Упаковка, предназначенная для измельчителя, подходит для закрытых помещений, таких как склады и хранилища, защищенные от атмосферного влияния. Продукт не должен храниться в открытых помещениях без надлежащего покрытия, поскольку является электрическим оборудованием, чувствительным к влажности.

УСЛОВИЯ ГАРАНТИИ

На измельчитель пищевых отходов распространяется гарантия производителя продолжительностью 5 лет.
Если в течение этого периода после проверки изготовителем какие-либо детали или устройства были повреждены, производитель заменит или отремонтирует дефектные детали. Производитель оставляет за собой право не выполнять ремонт по гарантии, если обнаружены следующие обстоятельства, которые привели к отмене гарантийных условий:
1. Неправильная установка измельчителя.
2. Ущерб или дефект устройства вследствие неправильного использования.
3. Нарушение правил эксплуатации.
4. Повреждения, вызванные неправильным перемещением и хранением.
5. Повреждения, вызванные использованием запрещенных продуктов и веществ.
6. Введение инородных тел в устройство.

В случае технической или эксплуатационной неисправности обратитесь в авторизованный сервисный центр. Гарантия будет аннулирована в случае каких-либо попыток самостоятельного ремонта или если измельчитель пищевых отходов используется в коммерческих целях.

Гарантия производителя осуществляется при условии правильного и полного заполнения продавцом настоящего гарантийного талона.

ВНИМАНИЕ
Производитель рекомендует доверять подключение приобретенного товара только сертифицированным организациям, занимающимся осуществлением подобной деятельности.

УТИЛИЗАЦИЯ

ПОСЛЕ ОКОНЧАНИЯ СРОКА СЛУЖБЫ НЕ УТИЛИЗИРУЙТЕ УСТРОЙСТВО В ОКРУЖАЮЩЕЙ СРЕДЕ!

НЕ УТИЛИЗИРУЙТЕ УСТРОЙСТВО ВМЕСТЕ С БЫТОВЫМИ ОТХОДАМИ!

Упаковка измельчителя пищевых отходов производится из материалов, подлежащих вторичной переработке (бумага, картон, древесина), и ее утилизация должна осуществляться с соблюдением действующих местных правил охраны окружающей среды. Корпус измельчителя пищевых отходов и его принадлежностей классифицируются как специальные отходы WEEE (отходы от электрического и электронного оборудования). Утилизация этих продуктов должна осуществляться путем передачи в конкретные структуры сбора, удаления или переработки в соответствии с действующими законами об охране окружающей среды в стране пользователя.





ГАРАНТИЙНЫЙ ТАЛОН

Уважаемый покупатель!
Благодарим Вас за выбор продукции компании OMOIKIRI.

Просим Вас хранить гарантийный талон в течение всего гарантийного срока.
Гарантия производителя осуществляется при условии правильного и полного заполнения продавцом настоящего гарантийного талона.

Данным гарантийным талоном компания OMOIKIRI подтверждает, что приобретенный Вами товар изготовлен из высококачественных материалов при повышенном контроле качества продукции и отвечает всем техническим и экологическим критериям, предъявляемым к сантехническим устройствам, используемым в быту.
Производитель обязуется обеспечить бесплатный гарантийный ремонт в течение всего гарантийного срока. Требования потребителя, соответствующие законодательству РФ, могут быть предъявлены на измельчитель в течение 5 (пяти) лет и в течение 1 (одного) года на комплектующие с начала действия гарантийного талона при условии, что недостатки в продукции не возникли вследствие нарушения покупателем правил пользования, транспортировки, хранения и иных действий пользователя или третьих лиц, или обстоятельств непреодолимой силы (пожар, природная катастрофа и т. д.).

СВЕДЕНИЯ ОБ УСТАНОВКЕ ИЗДЕЛИЯ

Заполняется лицом, осуществившим подключение (установку)

Дата установки	Ф.И.О. специалиста, выполнившего установку	Название организации, выполнившей установку	Подпись специалиста, выполнившего установку

М.П.

Производитель рекомендует доверять подключение приобретенного товара только сертифицированным организациям, занимающимся осуществлением подобной деятельности.

Обратите особое внимание!

Все условия гарантии регулируются действующим законодательством РФ. Гарантия не распространяется на изделия с неисправностями, возникшими вследствие следующих факторов: нестабильности параметров водопроводной сети и качества воды; при использовании на предприятиях, организациях, учреждениях, а также для целей, отличных от бытового пользования прибором; при наличии следов механических повреждений, возникших в процессе эксплуатации (царапины, трещины, вмятины и т. д.) и связанных с причиной обращения; при наличии следов несанкционированного вскрытия или ремонта изделия (за исключением особых случаев, предусмотренных действующим законодательством РФ) третьими лицами; при неправильном подключении изделия.

Найти авторизованный сервисный центр OMOIKIRI в своем регионе
Вы можете на сайте https://www.omoikiri.ru в разделе: "Сервис"

Товар получил, претензий к внешнему виду и комплектности не имею. С условиями гарантийных обязательств компании OMOIKIRI ознакомлен и согласен. Полная, необходимая, достоверная информация о Товаре, Изготовителе, Продавце предоставлена.

(Ф.И.О. и подпись потребителя)

Изделие

Модель

Артикул

Дата

Организация

Продавец

(Ф.И.О. и подпись)

М.П.

Телефон горячей линии: 8-800-700-04-32 (звонок бесплатный для всех регионов России)


OMOIKIRI
www.omoikiri.com